PRZEKRÓJ A-A

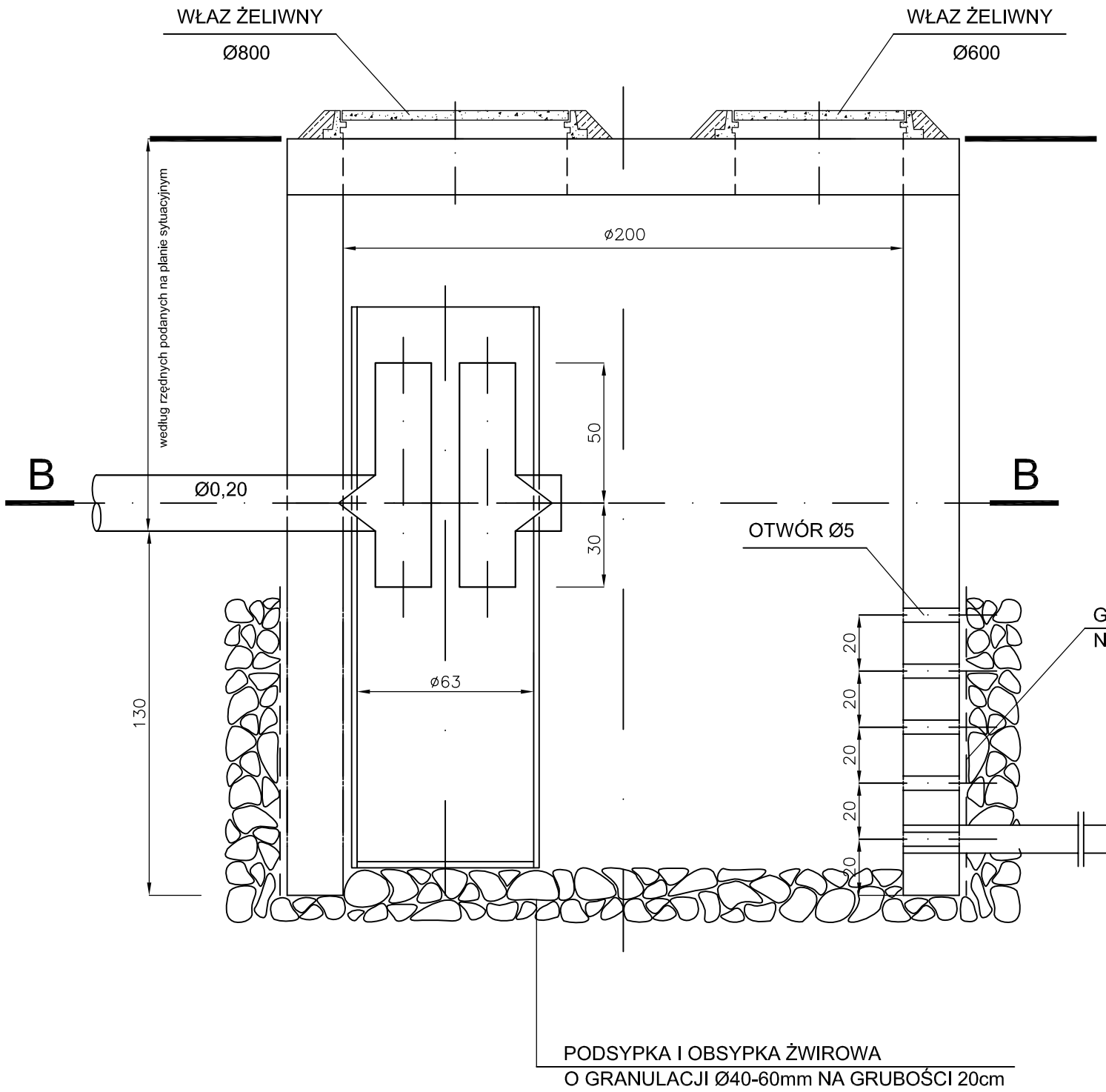

PRZEKRÓJ B-B

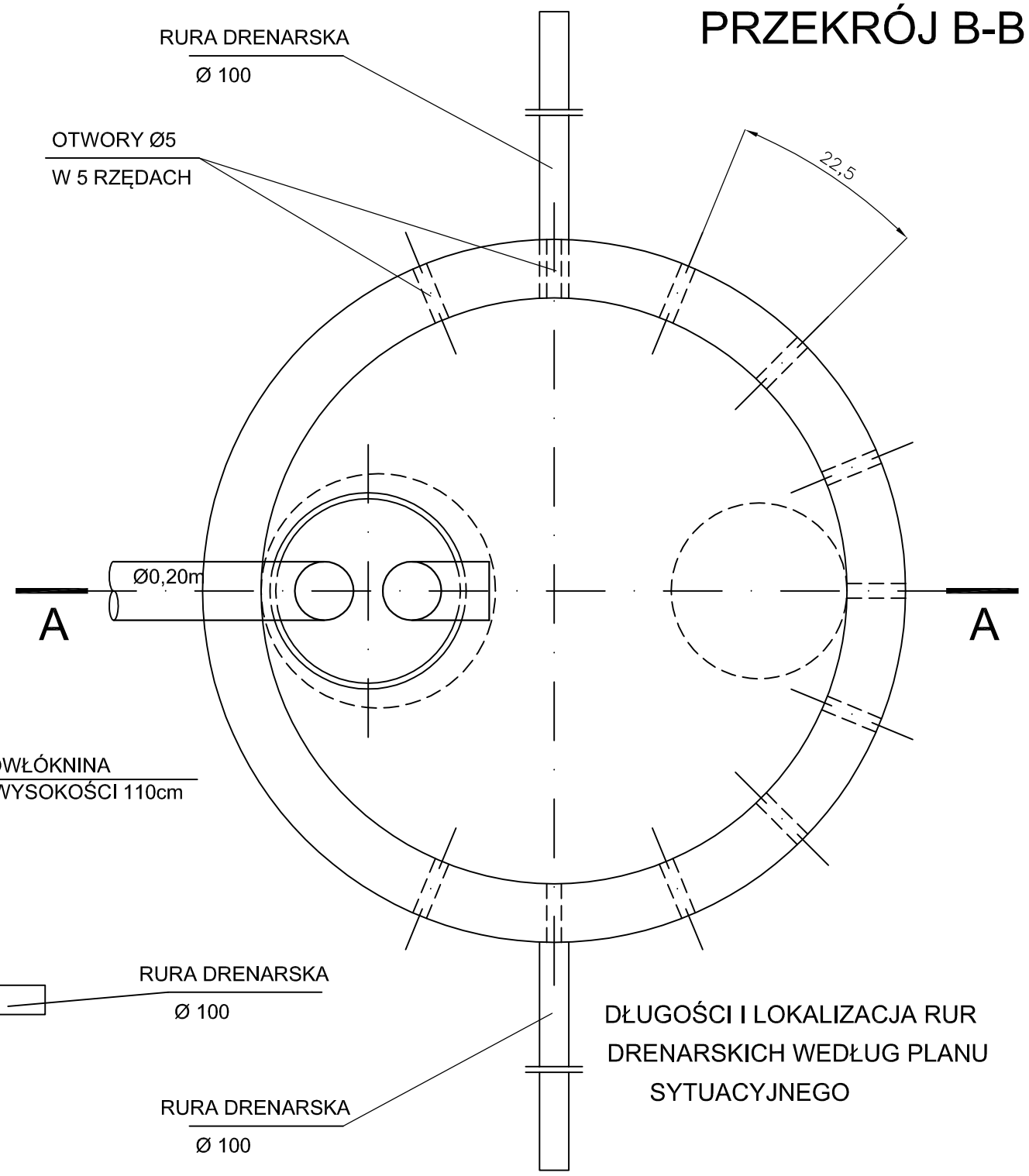

DŁUGOŚCI I LOKALIZACJA RUR DRENARSKICH WEDŁUG PLANU SYTUACYJNEGO

STUDZIENKA CHŁONNA Ø2,0m (ZDOLNOŚĆ CHŁONNA 0,14dm^3/s) Z ŁAPACZEM ROPOPOCHODNYCH

6 szt.

Obiekt	Droga wojewódzka nr 551 w miejscowość Ostromecko		
Inwestor	Urząd Gminy w Dąbrowie Chełmińskiej ul. Bydgoska 21 86-070 Dąbrowa Chełmińska		Branża wod-kan
Projektant	tech. Bogdan Bejtka nr upr. ST-769/73 w spec. instal. i urządzeń sanitarnych		Podpis
Opracował	mgr inż. Anna Pacewicz - Dyrda mgr inż. Marek Dyrda		Podpis
Sprawdzający	mgr inż. Ryszard Okoński upr. bud. w specjalności instalacyjnej w zakresie sieci, instalacji i urządzeń wodociągowych i kanalizacyjnych, cieplnych, wentylacyjnych i gazowych bez ogr. nr GPKG-I-7342-71/96		Podpis
Temat	Projekt odwodnienia - kanalizacja deszczowa Studnia chłonna ∅2,0m	Skala 1:20	Faza PW Nr rys. K-3